Схема электрическая принципиальная радиоприемника „меридиан РП-248"

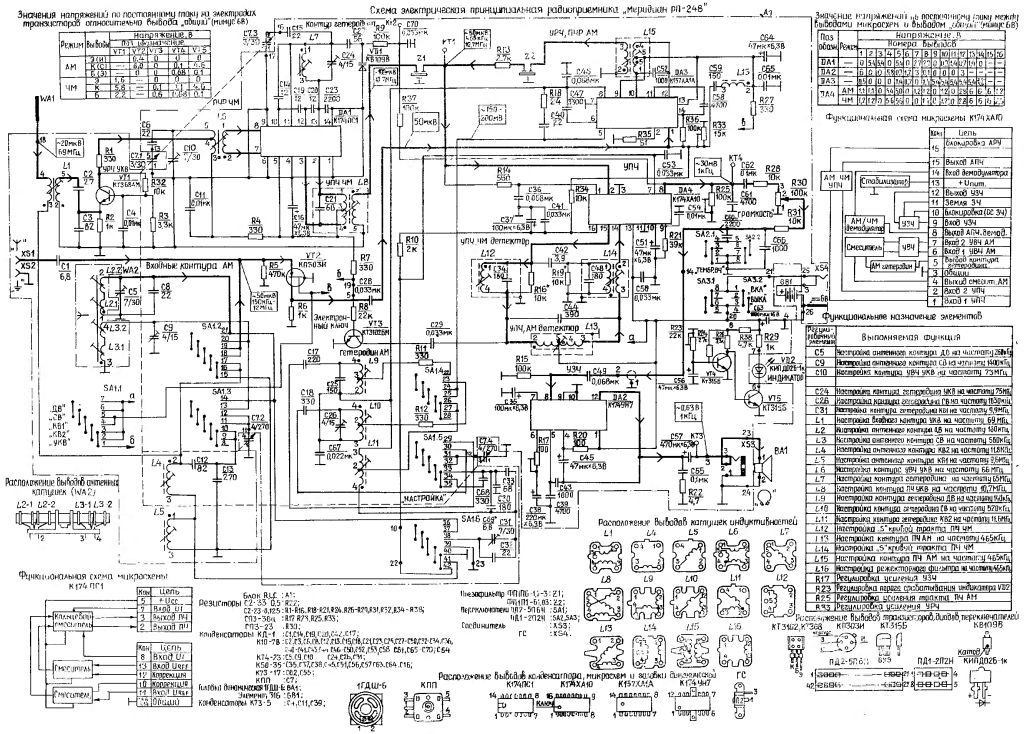

Значение напряжений на постоянному току между выводами микросхем и выводом „общий" (минус 6В)

Поз. обозн.	Режим	Напряжение, В. Номера выводов														
		1	2	3	4	5	6	7	8	9	10	11	12	13	14	15
DA1	—	0	3,4	3,4	0,6	0	2,7	2,7	0	0,4	0,4	0	0,4	0,4	0	—
DA2	—	6,6	0	0,65	0,7	6,6	0,6	0,6	0	0,3	—	—	—	—	—	—
DA3	—	0,6	0	0,65	0,7	6,6	0,6	0,6	0	0,3	—	—	—	—	—	—
DA4	АМ	1,1	1,3	0,3	0,65	0,7	6,6	0,6	0,6	0	0,3	0,6	0,6	0,6	6,6	7,2
	ЧМ	1,1	1,3	0,3	0,65	0,7	6,6	0,6	0,6	0	0,3	0,6	0,6	0,6	6,6	7,2

Функциональная схема микросхемы К174ХА10

Номер вывода	Цепь
16	Выход блокировки АРУ
15	Выход АПЧ
14	Вход демодулятора
13	+Uпит.
12	Выход УЗЧ
11	Земля УЗЧ
10	Блокировка (ОС 3Ч)
9	Выход УЗЧ
8	Выход АПЧ, детект.
7	Вход 2 УВЧ АМ
6	Вход 1 УВЧ АМ
5	Общий
4	Выход смесит. АМ
3	Вход 2 УПЧ
2	Вход 1 УПЧ

Функциональное назначение элементов

Позиционное обозначение	Выполняемая функция
C5	Настройка антенных контуров ДВ на частоту 284кГц
C7	Настройка антенного контура СВ на частоту 1МГц
C10	Настройка контура УВЧ ЧМ на частоту 73МГц
C24	Настройка контура гетеродина ЧМ на частоту 75МГц
C28	Настройка контура гетеродина СВ на частоту 1629кГц
C31	Настройка контура гетеродина КВ на частоту 5,9МГц
L1	Настройка входного контура ЧМ на частоту 69 МГц
L2	Настройка антенных контуров КВ на частоту 18МГц
L3	Настройка антенного контура СВ на частоту 580кГц
L4	Настройка антенных контуров КВ2 на частоту 11,8МГц
L5	Настройка антенных контуров КВ1 на частоту 5,9МГц
L6	Настройка контура УВЧ ЧМ на частоту 68 МГц
L7	Настройка контура гетеродина на частоту 69МГц
L8	Настройка контура УПЧ ЧМ на частоту 6,5МГц
L9	Настройка контура детектора ДВ на частоту 465кГц
L10	Настройка контура детектора СВ на частоту 929кГц
L11	Настройка контура детектора КВ2 на частоту 11,6МГц
L12	Настройка контура 2-го каскада УПЧ АМ
L13	Настройка контура ПЧ АМ на частоту 465кГц
L14	Настройка 1-го каскада УПЧ АМ
L15	Настройка контура ПЧ АМ на частоту 465кГц
L16	Настройка детекторного контура ЧМ на частоту 6,5МГц
R17	Регулировка усиления УЗЧ
R23	Регулировка порога срабатывания индикатора VD2
R31	Регулировка тембра по частоте 10кГц
R33	Регулировка усиления УВЧ

Расположение выводов транзисторов, диодов, переключателей

КТ3102Ж*3Б6 КТ315Б КВ109Б